сле закипания воды в источнике пара 2 по паропроводу 10 пар поступает через полость стойки 6 в кассеты 1. Через зазоры между стенками кассет и крышке излишки пара выходят наружу.

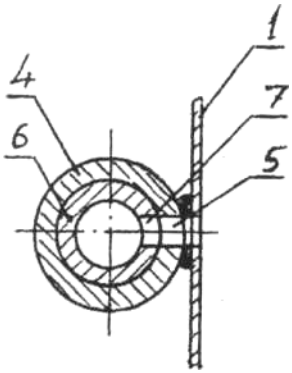

Рисунок 3

Пар разогревает соты, которые под действием своего веса сползают вниз и скапливаются на днище кассет. Затем кассету поворачивают на 180^0 в положение 1 на чертеже, отверстия 3 и 5 при этом рассогласовываются, и пар в кассету не будет поступать.

Благодаря высокой температуре пара, рамки полностью освобождаются от воска и после подтягивания проволок и очистки от прополиса будут пригодны для дальнейшего использования.

По данным разработкам получен патент на полезную модель BY 6280,30.06.2010

УДК 638.141

УСТРОЙСТВО ДЛЯ ВЫДЕРЖИВАНИЯ РАССТОЯНИЯ МЕЖДУ РАМКАМИ ПЧЕЛИНОГО УЛЬЯ

Халько Н.В., Ладутько С.Н., Халько А.Н.
УО «Гродненский государственный аграрный университет»
г. Гродно, Республика Беларусь

Многие пчеловоды упрощают конструкцию рамок и не делают расширение верхней части боковых брусков, а регулируют расстояние между рамками с помощью стамески, что не всегда эффективно.

Нами предложено и защищено патентом на полезную модель РБ № 6669 от 30.10.2010 г. устройство для выдерживания расстояния между рамками пчелиного улья, которое содержит съёмные вкладыши с возможностью их установки между верхними брусками рамок, которые выполнены в виде П-образных скоб с утолщенными боковыми стенками 1, внутреннее расстояние между которыми равно a = 25 мм, наружное – равно расстоянию $в$ между продольными осями симметрии смежных рамок при их установке в улей, толщина перемычки 2 скобы

РЕПОЗИТОРИЙ ГГАУ

δ= 2,5-5,0 мм, а высота внутренней части скобы *c* = 20-25 мм с удлинением стенок в нижней части скобы на высоту закругленных выступов 3 на величину h = 5-6 мм осуществленных таким образом, что расстояние между выступами *e* составляет 18-20 мм, а длина скобы *l* = 15-18 мм.

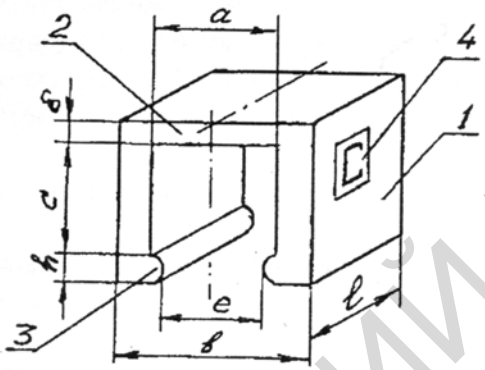

Рисунок

Расстояние между наружными стенками П-образных скоб *в* может составлять 32, 37 или 45 мм, что может быть помечено на стенках скобы индексами 4, соответственно: М – малая, С – средняя и Б – большая.

Если рамка только с вощиной, без отстроенных сотов, то скобы ставят с индексом М, что обеспечит расстояние между продольными осями симметрии рамок при их установке в улей, равное 32 мм. После отстройки пчёлами сотов, в начале медосбора, скобы с индексом М заменяют на скобы с индексом С, что обеспечит расстояние между осями рамок 37 мм. При наступлении интенсивного медосбора скобы с индексом С заменяют на скобы с индексом Б, тем самым увеличивают расстояние между осями симметрии рамок до 45 мм, что обеспечит их интенсивное заполнение мёдом, исключив засев таких рамок пчелиной маткой.

В серийном производстве П-образные скобы устройства можно сделать из пластмассы, применяемой для изготовления бытовой посуды или деталей сельскохозяйственных машин. Стоимость таких деталей невысокая, так как для снижения расхода материала скобы можно сделать пустотелыми.

В условиях небольшой пасеки П-образные скобы могут быть изготовлены из полосок консервной жести с закреплёнными внутри боковых стенок деревянных прокладок, используя водостойкий клей, небольшие гвозди или шурупы. Толщина перемычки δ может быть уменьшена в этом случае до толщины жести, порядка 0,3-0,5 мм.

РЕПОЗИТОРИЙ ГГАУ

Внедрение устройства для выдерживания расстояния между рамками пчелиного улья в производство позволит упростить обслуживание пчелосемей, улучшить сохранность пчёл в зимний период и увеличить производство мёда.

УДК 636.2.034.636.087.7

МОНИТОРИНГ ЛОШАДЕЙ ПОЛЕССКОЙ ПОПУЛЯЦИИ

Чавлытко В.И., Горбуков М.А.
РУП «НПЦ НАН Беларуси по животноводству»
г. Жодино, Республика Беларусь

Во всех странах мира, где осознана необходимость сохранения биологического разнообразия, охраняются и восстанавливаются редкие и исчезающие виды растений и животных. Фауна и флора Республики Беларусь также нуждается в особом внимании и защите. Сохранить необходимо все селекционное наследие нации, что дошло до наших дней. Вместе с тем, с развитием научно-технического прогресса и внедрением интенсивных технологий в с.-х. производство под угрозой исчезновения оказались уникальные популяции аборигенных с.-х. животных – полесская лошадь, красный белорусский скот и др.

Полесская лошадь является одной из древнейших в Европе, относится к группе местных пород, сформированных под сильным влиянием естественных условий среды обитания [1].

Цель исследований – изучить современное состояние и разработать Программу сохранения популяции полесских лошадей в Республике Беларусь.

Авторы разработали модель типичной полесской лошади, определили предполагаемую зону распространения популяции, выполнили серию экспедиционных обследований южной части Брестской и Гомельской областей в пойме реки Припять. Выявлены типичные представители полесской популяции – 96 кобыл и 10 жеребцов в 11 хозяйствах полесского региона. Кобылы имеют следующие промеры: высота в холке – 140,1±0,27; косая длина туловища – 148,6±0,28; обхват груди – 166,1±0,52; обхват пясти – 17,95±0,05 см. Жеребцы на 2-3% крупнее по всем параметрам. Лошади имеют ярко выраженный упряжной тип.

Наиболее типичные лошади выявлены в филиале «Невель» Пинского мясокомбината. Установлено, что 80% выполняемых конных работ приходится на обслуживание животноводческих ферм, 5-7% – внутрихозяйственные транспортные работы, около 15% – работы по обслуживанию сельских подворий.

РЕПОЗИТОРИЙ ГГАУ